ER15-1400

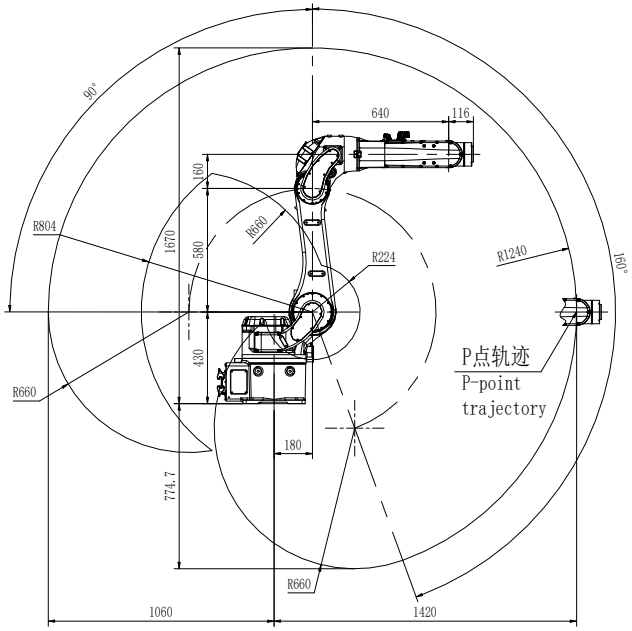

Base mounting size

底座安装尺寸

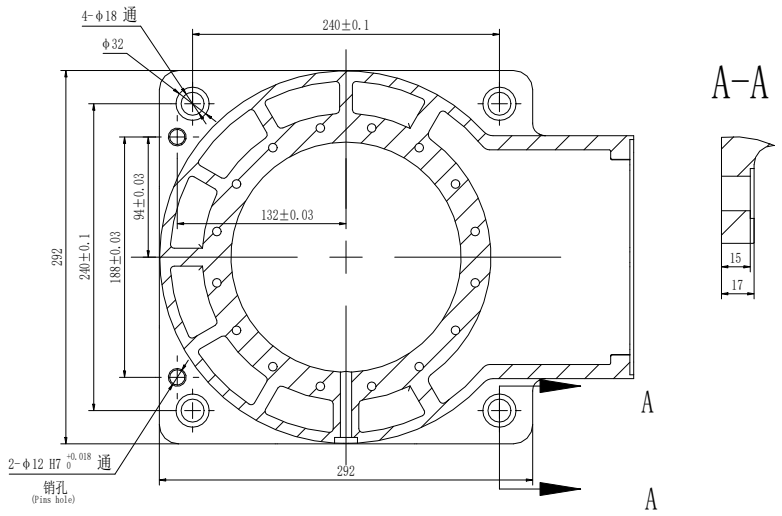

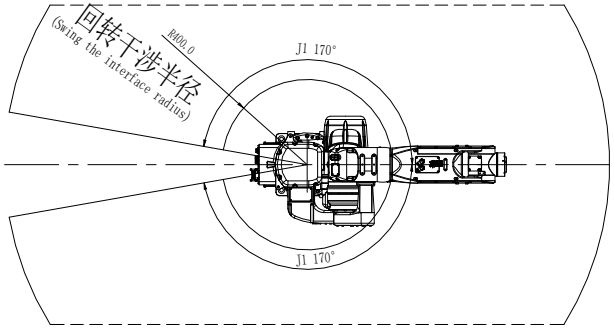

End flange mounting size

末端法兰安装尺寸

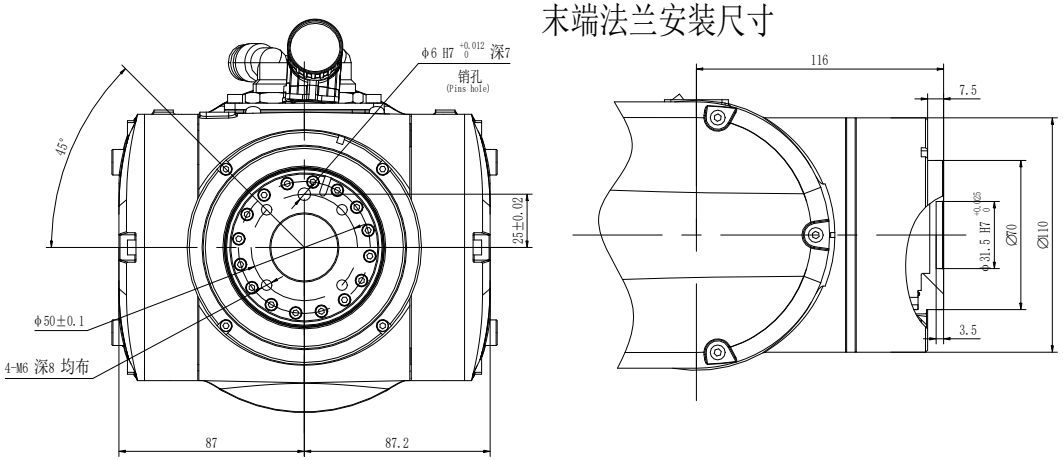

零件代号 Part code	
借(通)用件登记 Borrowed(General) part registration	
描图 Tracing	
描校 Drawing correction	
旧底图总号 Old base map total number	
底图总号 Base map total number	
签字 Autograph	
日期 Date	

标记	处数	分区	更改文件号	签字	日期			
设计			标准化			阶段标记 Futurre Marker	重量(kg) Weight	比例 Scale
审核								
批准						图幅 Sheet	片 张 Total page	第 张 Page

埃夫特智能装备股份有限公司
EFORT Intelligent Equipment Co., Ltd

运 动 范 围 图
Robot workspace

ER15-1400