ER6-2000

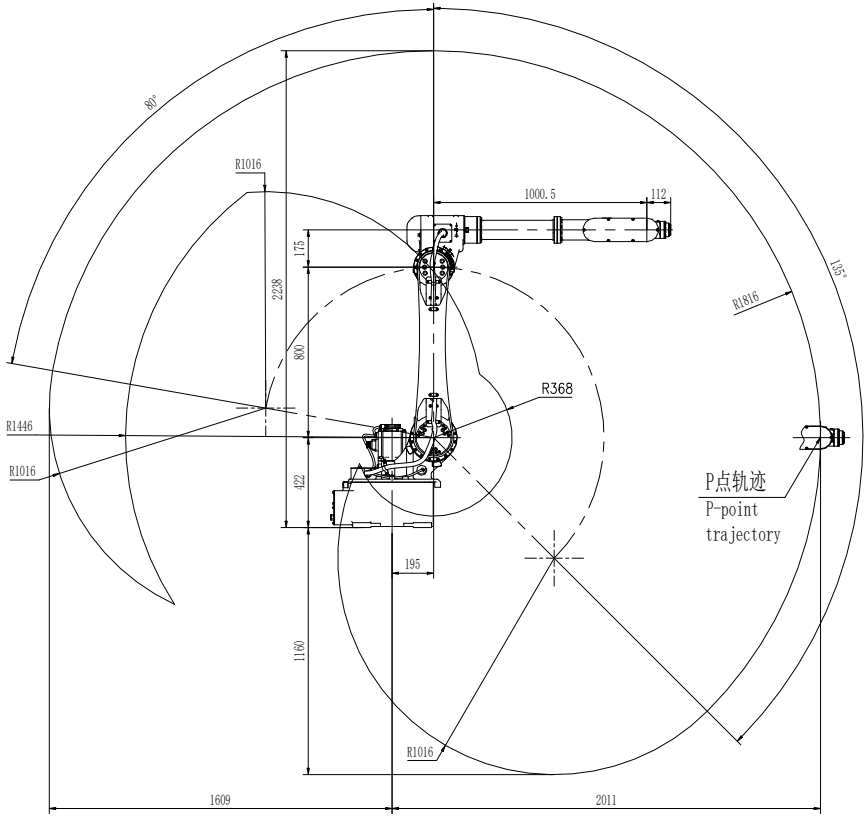

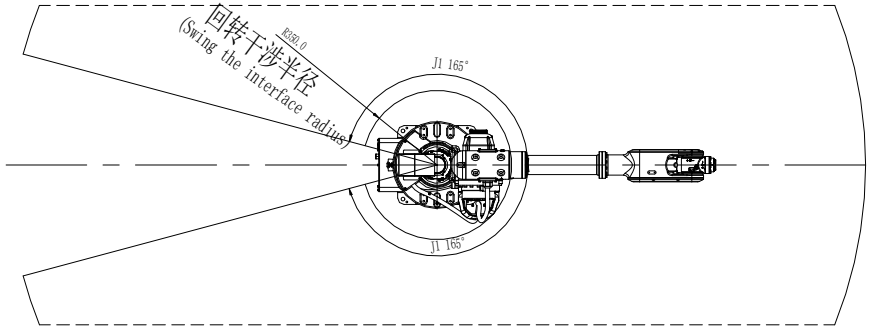

Base mounting size

底座安装尺寸

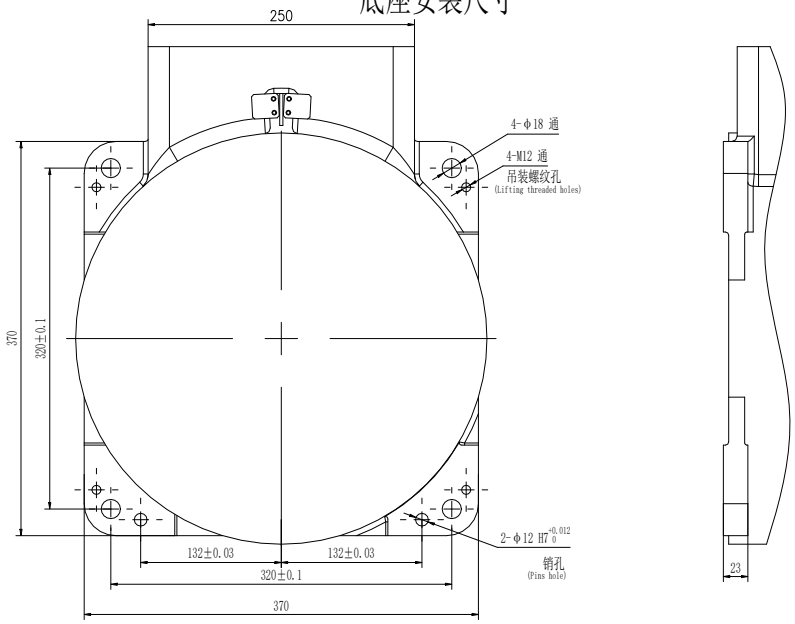

End flange mounting size

末端法兰安装尺寸

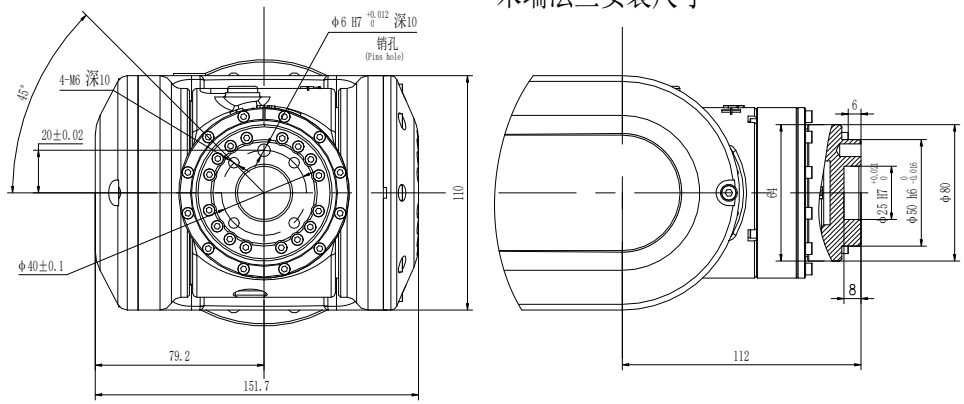

零件代号 Part code	
借(通)用件登记 Borrowed(common) part registration	
描图 Tracing	
描校 Drawing correction	
旧底图总号 Old base map total number	
底图总号 Base map total number	
签字 Autograph	
日期 Date	

标记	处数	分区	更改文件号	签字	日期	图样标记 Pattern Marker	重量(kg) Weight	比例 Scale	埃夫特智能装备股份有限公司 EFORT Intelligent Equipment Co., Ltd
设计			标准化						运动范围图 Robot workspace
审核						共 张 Total page	第 张 Page		ER6-2000
批准									