ER25-1600

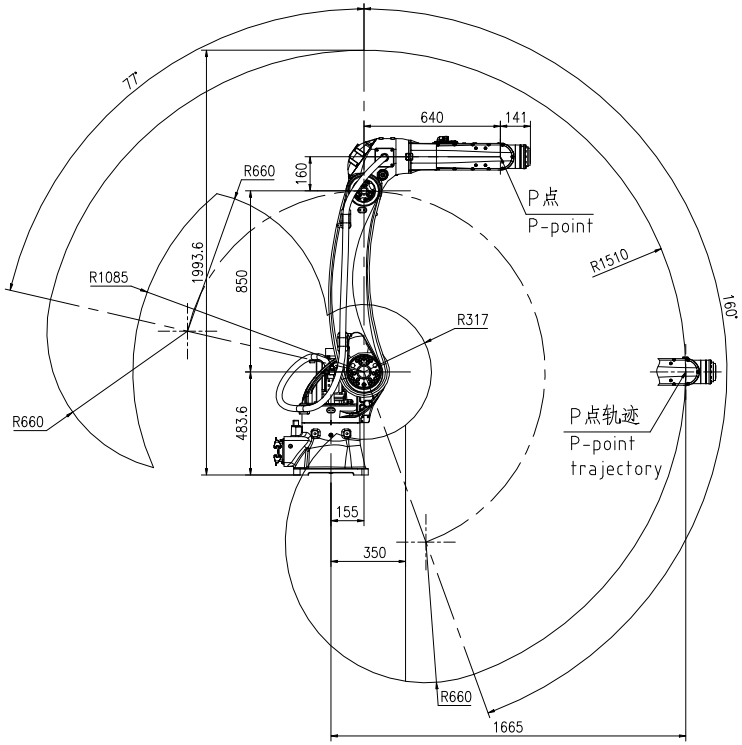

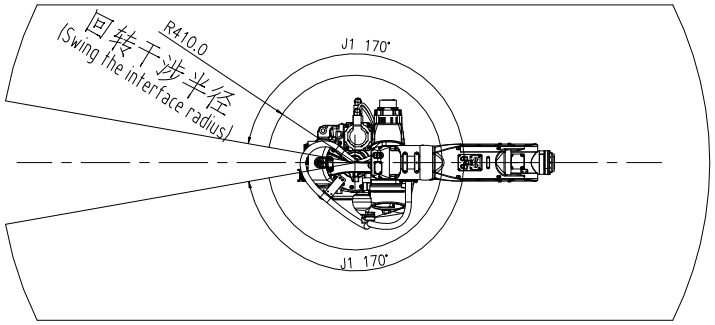

Base mounting size
底座安装尺寸

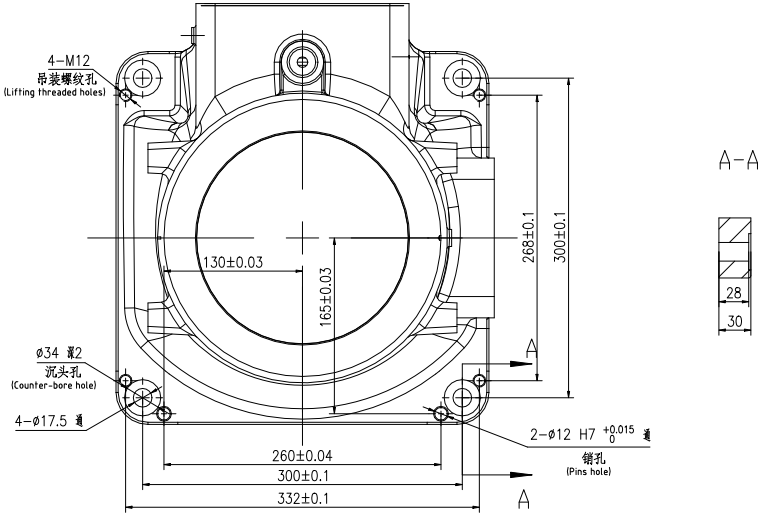

End flange mounting size
末端法兰安装尺寸

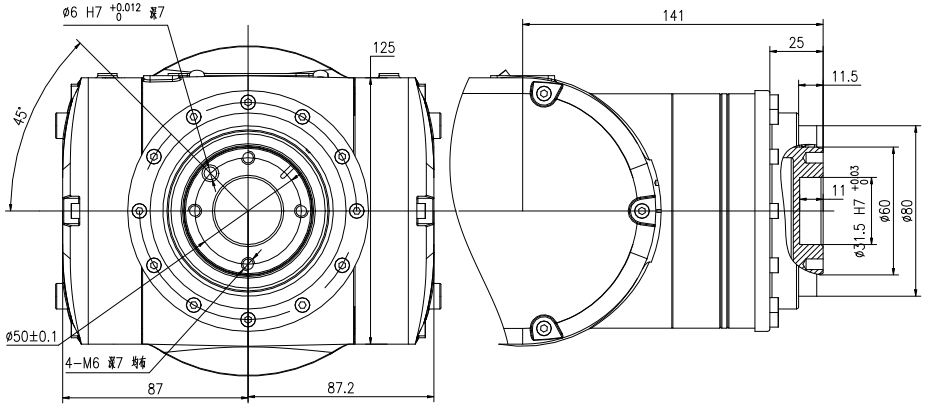

零件代号 Part code	
借(通)用件登记 Borrowed(General) part registration	
描图 Tarcing	
描校 Drawing correction	
旧底图总号 Old base map total number	
底图总号 Base map total number	
签字 Autograph	
日期 Date	

标记 Mark	处数 Number	分区 Partition	更改文件号 Change Number	签字 Autograph	日期 Date
设计 Design			标准化 Standardization		
审核 Audit					
批准 Approval					

图样标记 Pattern marker | 重量(kg) Weight | 比例 Scale

图幅 Sheet | 共 张 Total page | 第 张 Page

埃夫特智能装备股份有限公司
EFORT Intelligent Equipment Co., Ltd

工作范围图
Robot workspace

ER25-1600