ER50平台2100/1900臂展

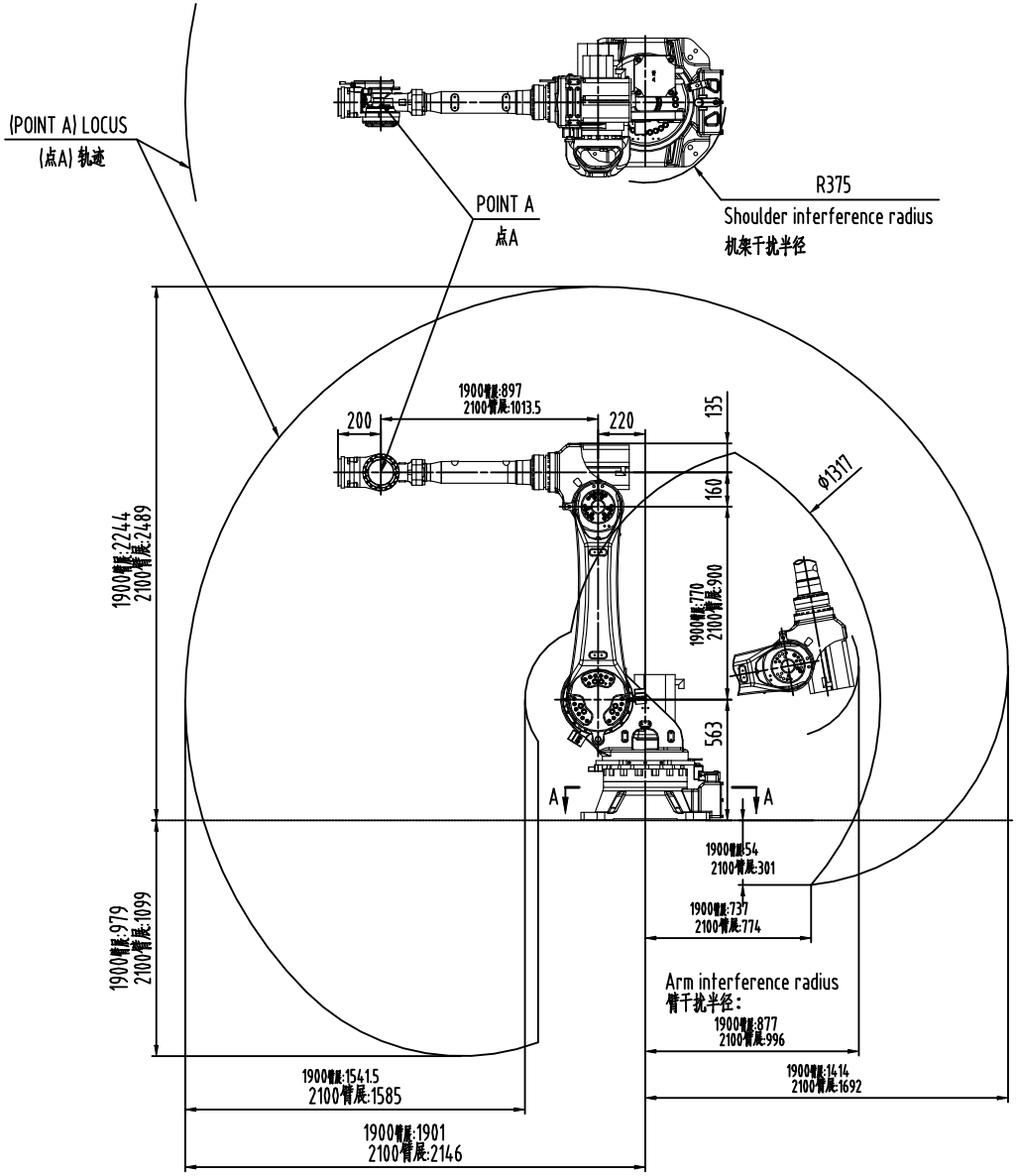

Base mounting diagram
底座安装图

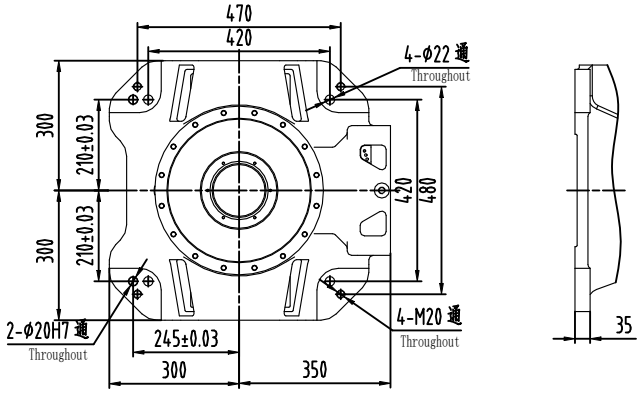

End interface dimension map
末端接口尺寸图

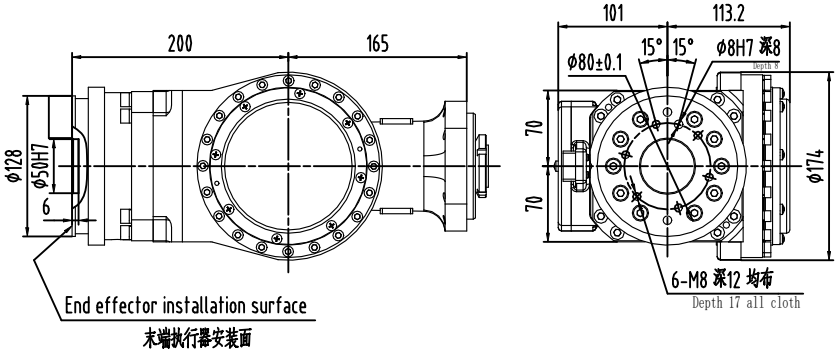

零件代号 Part code	
借(通)用件登记 Borrowed(Universal) part registration	
描图 Tracing	
描校 Drawing correction	
旧底图总号 Old base map total number	
底图总号 Base map total number	
签字 Autograph	
日期 Date	

标记 Sign	处数 Amount	分区 Partition	更改文件号 Change file number	签字 Autograph	年月日 Date			埃夫特智能装备股份有限公司 EFORT Intelligent Equipment Co., Ltd	
设计 Design			标准化 Standardize			图样标记 Pattern marker	重量(Kg) Weight	比例 Scale	运动范围+接口尺寸 Robot workspace
审核 Auditor									
批准 Approval						第 张 Sheet	共 张 Total page	第 张 Page	ER50平台2100/1900臂展