ER25-2300

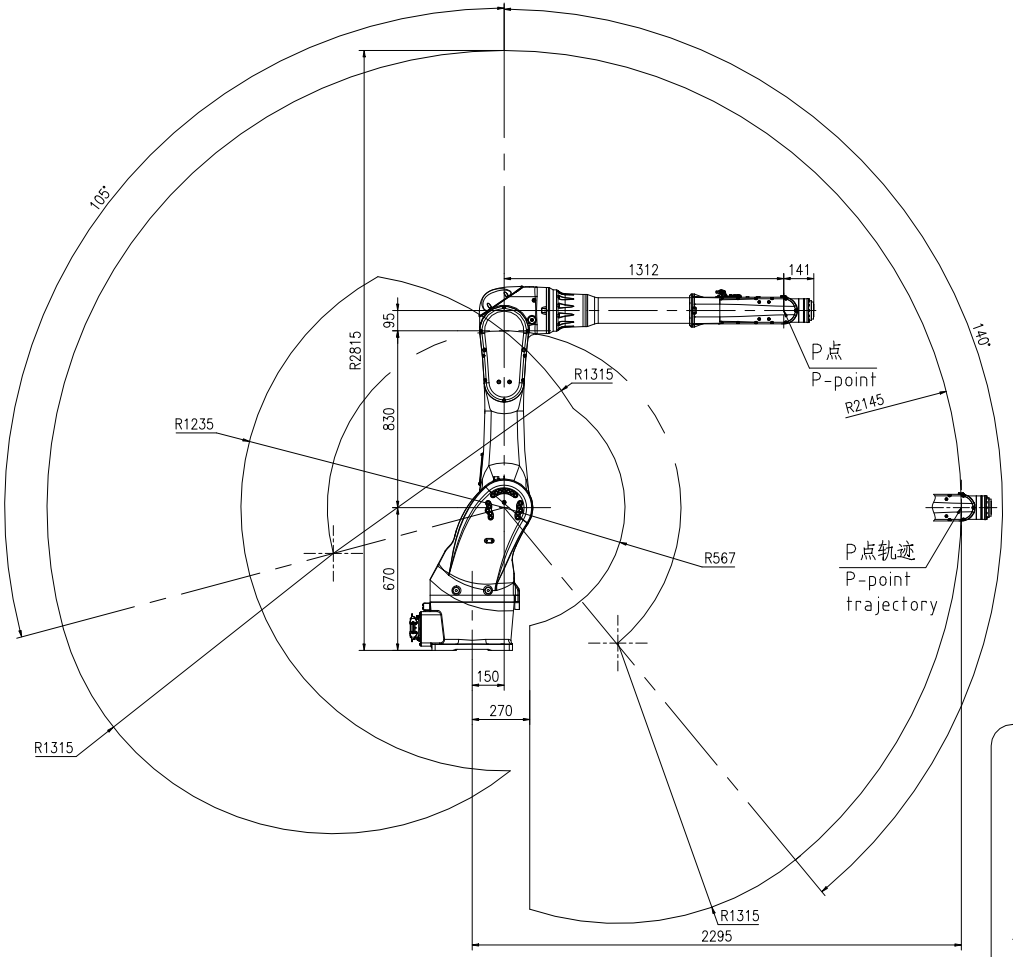


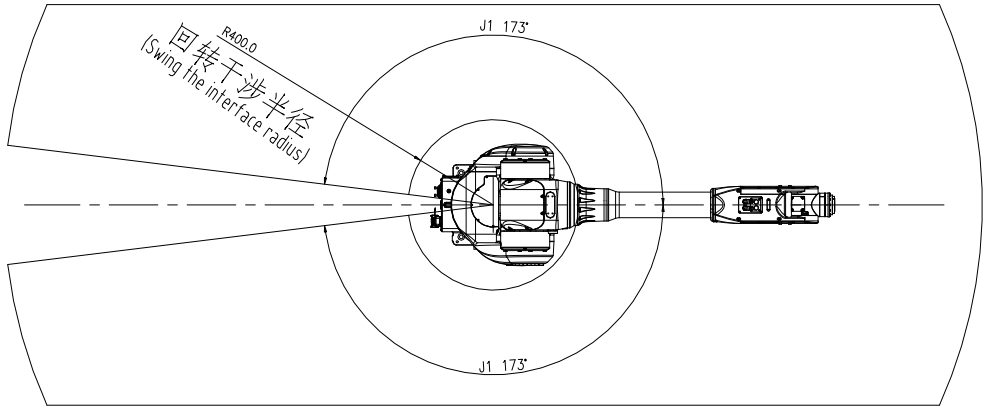


Base mounting size

底座安装尺寸

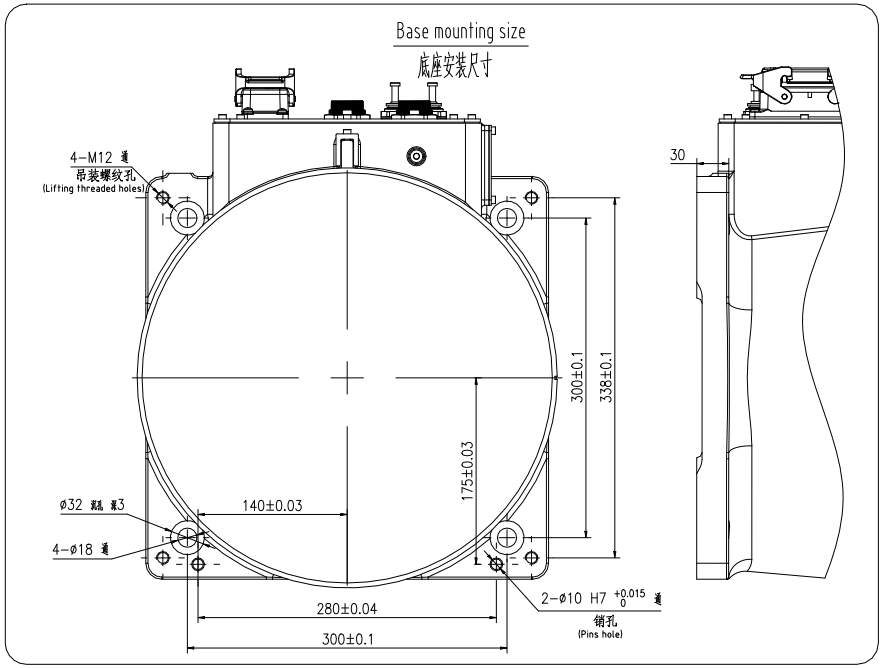


End flange mounting size

末端法兰安装尺寸

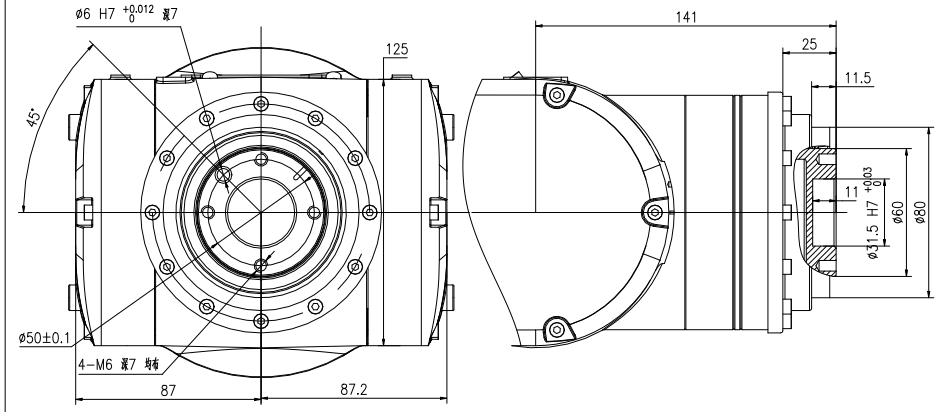


| | |
|---|---|
| 零件代号 Part code | |
| 借(通)用件登记 Borrowed(General) part registration | |
| 描图 Tarcing | |
| 描校 Drawing correction | |
| 旧底图总号 Old base map total number | |
| 底图总号 Base map total number | |
| 签字 Autograph | |
| 日期 Date | |

| | | | | | | | | | | | |
|---|---|---|---|---|---|---|---|---|---|---|---|
| 标记 Sign | 处数 Amount | 分区 Partition | 更改文件号 Change number | 签字 Autograph | 年月日 Date | 图样标记 Pattern marker | 重量(kg) Weight | 比例 Scale | 埃夫特智能装备股份有限公司 EFORT Intelligent Equipment Co., Ltd | | |
| 设计 Design | | | 标准化 Standardization | | | | | | 运动范围图 Robot workspace | | |
| 审核 Review | | | | | | 图纸 Sheet | 共 张 Total page | 第 张 Page | ER25-2300 | | |
| 批准 Approve | | | | | | | | | | | |