ER12-2100

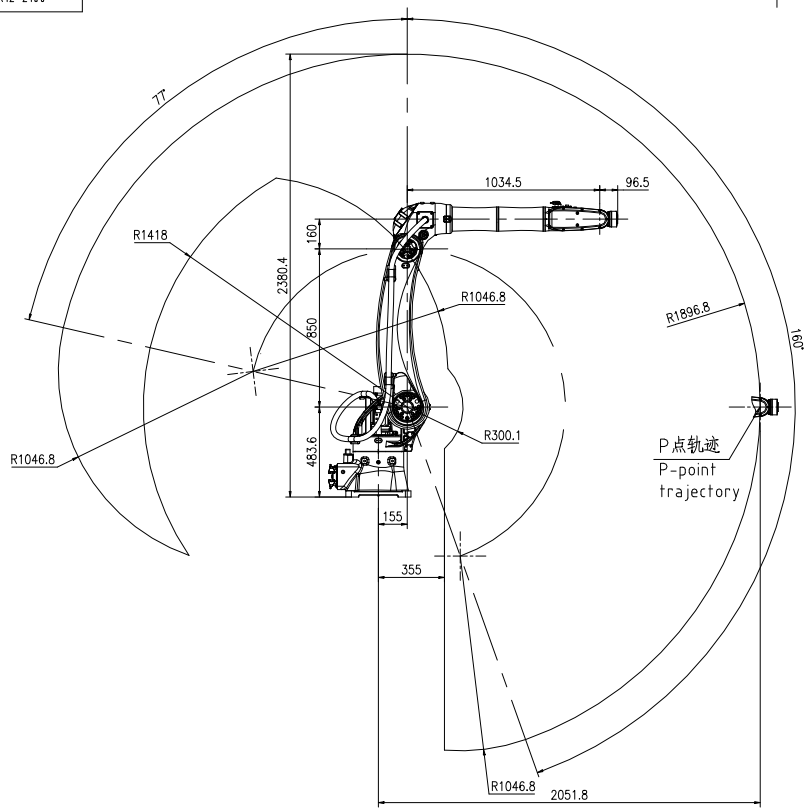

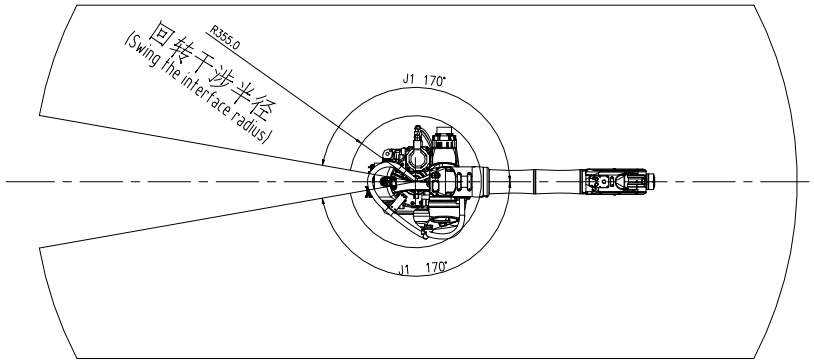

Base mounting size

底座安装尺寸

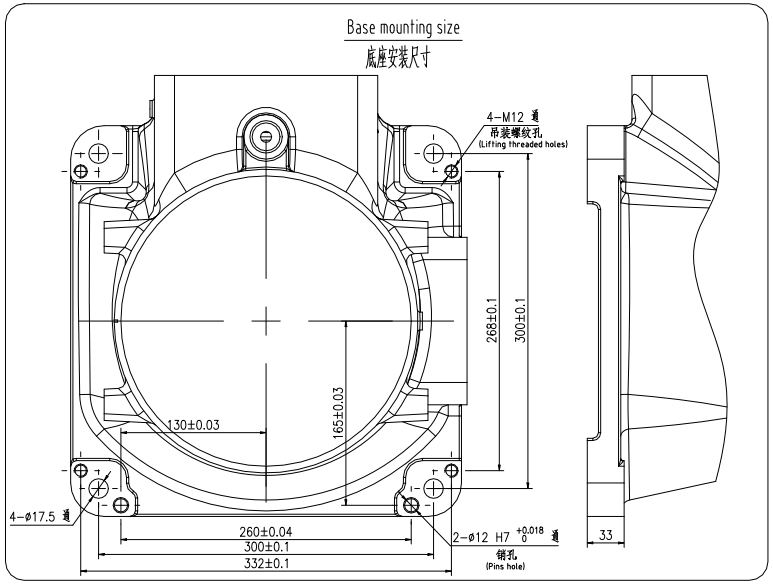

End flange mounting size

末端法兰安装尺寸

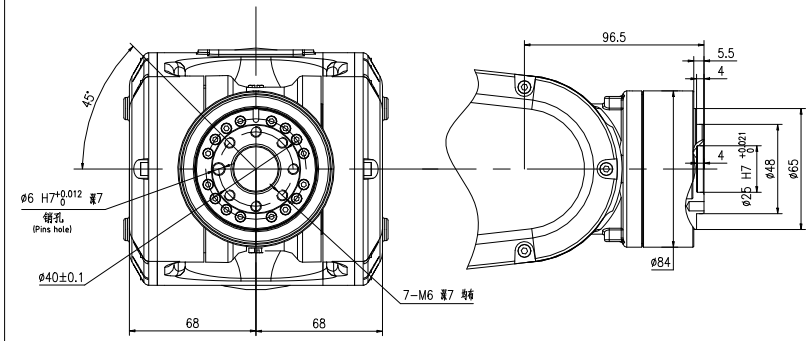

零件代号 Part code	
借(毛)用件登记 Borrowed(Same as) part registration	
描图 Tracing	
描校 Drawing correction	
旧底图总号 Old base map total number	
底图总号 Base map total number	
签字 Autograph	
日期 Date	

标记 Tag	处数 Number	分区 Area	更改文件号 Change no.date	签字 Autograph	年月日 Date					埃夫特智能装备股份有限公司 EFORT Intelligent Equipment Co., Ltd	
设计 Design			标准化 Standardize			阶段标记 Pattern marker		重量(kg) Weight	比例 Scale	机器人工作空间 Robot workspace	
校对 Check											ER12-2100
审核 Review						共 张 Sheet		第 张 Total page	第 张 Page		