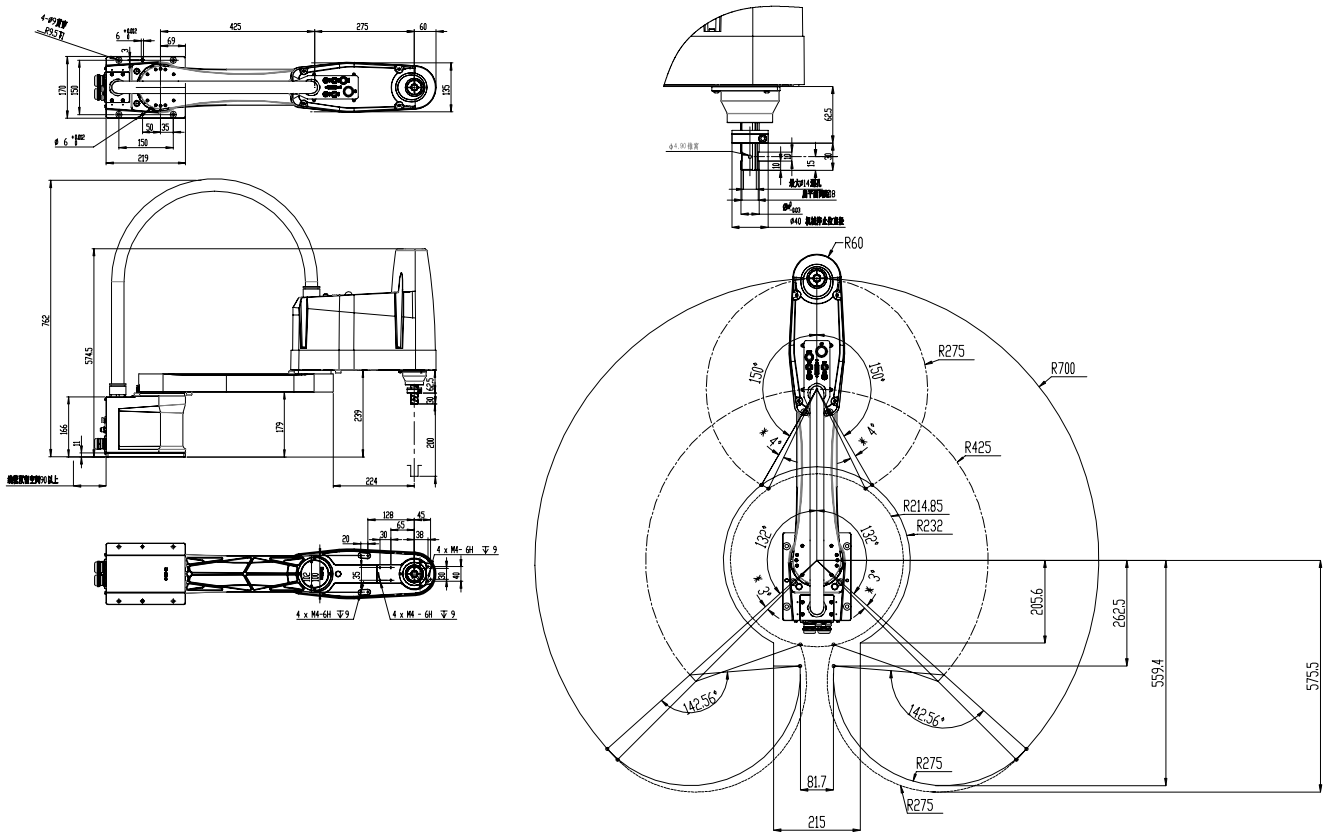

								工作空间范围图			埃夫特智能装备股份有限公司
标记	处数	分区	更改文件号		签字	日期					机器人工作范围
设计				标准化				图样标记	重量(kg)	比例	
审核											ESR6-4-700
								第张	1	1	