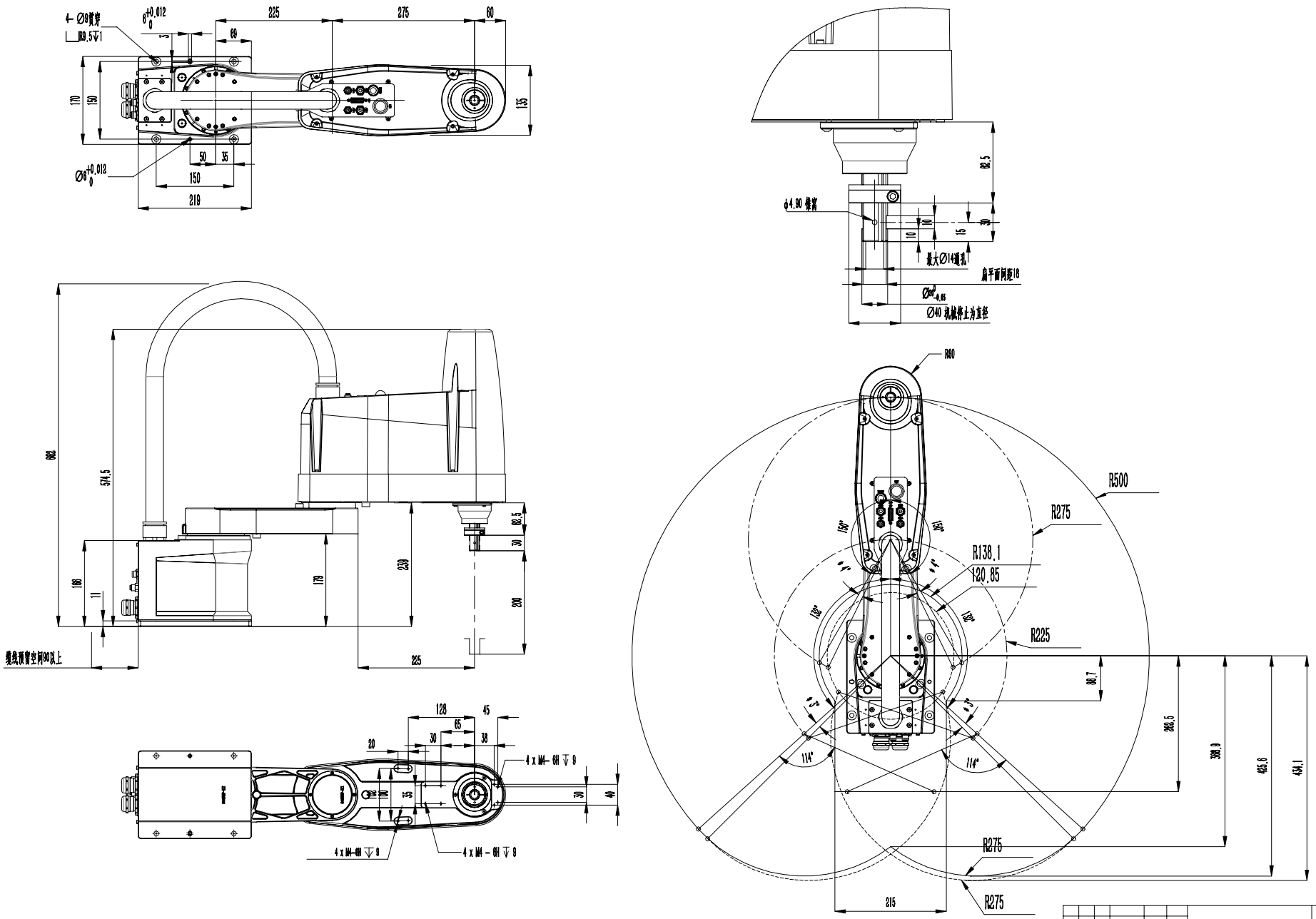

标记	处数	分区	更改文件号		签字	日期	工作空间范围图			埃夫特智能装备股份有限公司
设计			阶段标记	重量	比例					机器人工作范围
审核										ESR6-4-500
批准					共 1	张 1				