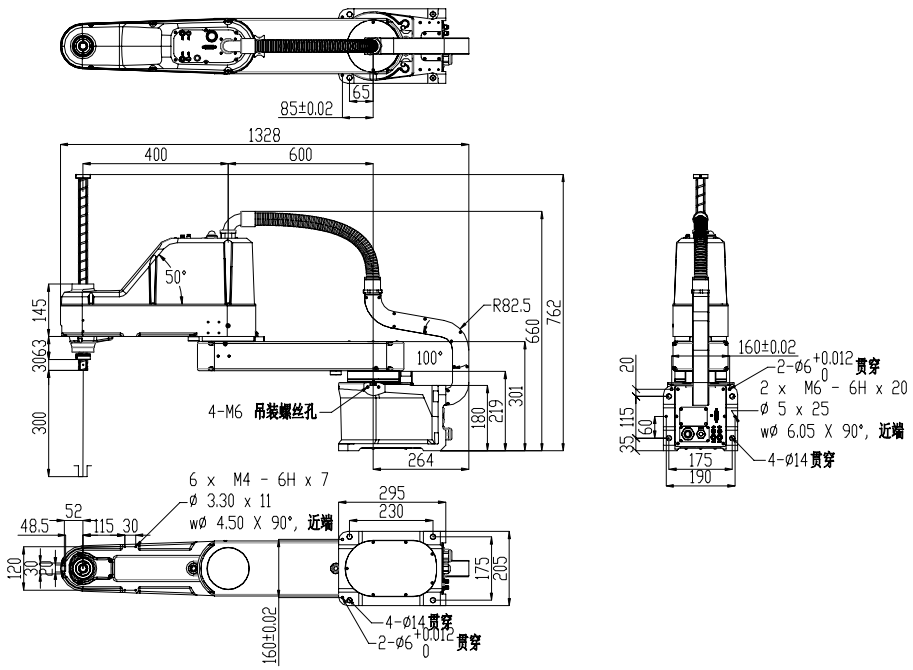

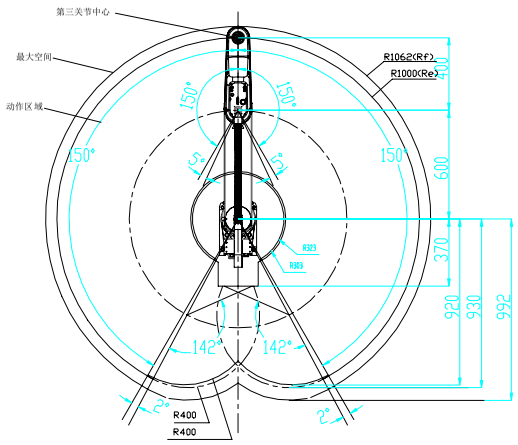

标记	处数	分区	更改文件号	签字	日期	工作空间范围图				埃夫特智能装备股份有限公司
设计			标准化			图样标记	重量(kg)	比例		机器人工作范围
审核										ESR20-4-1000
						图幅	1	1		