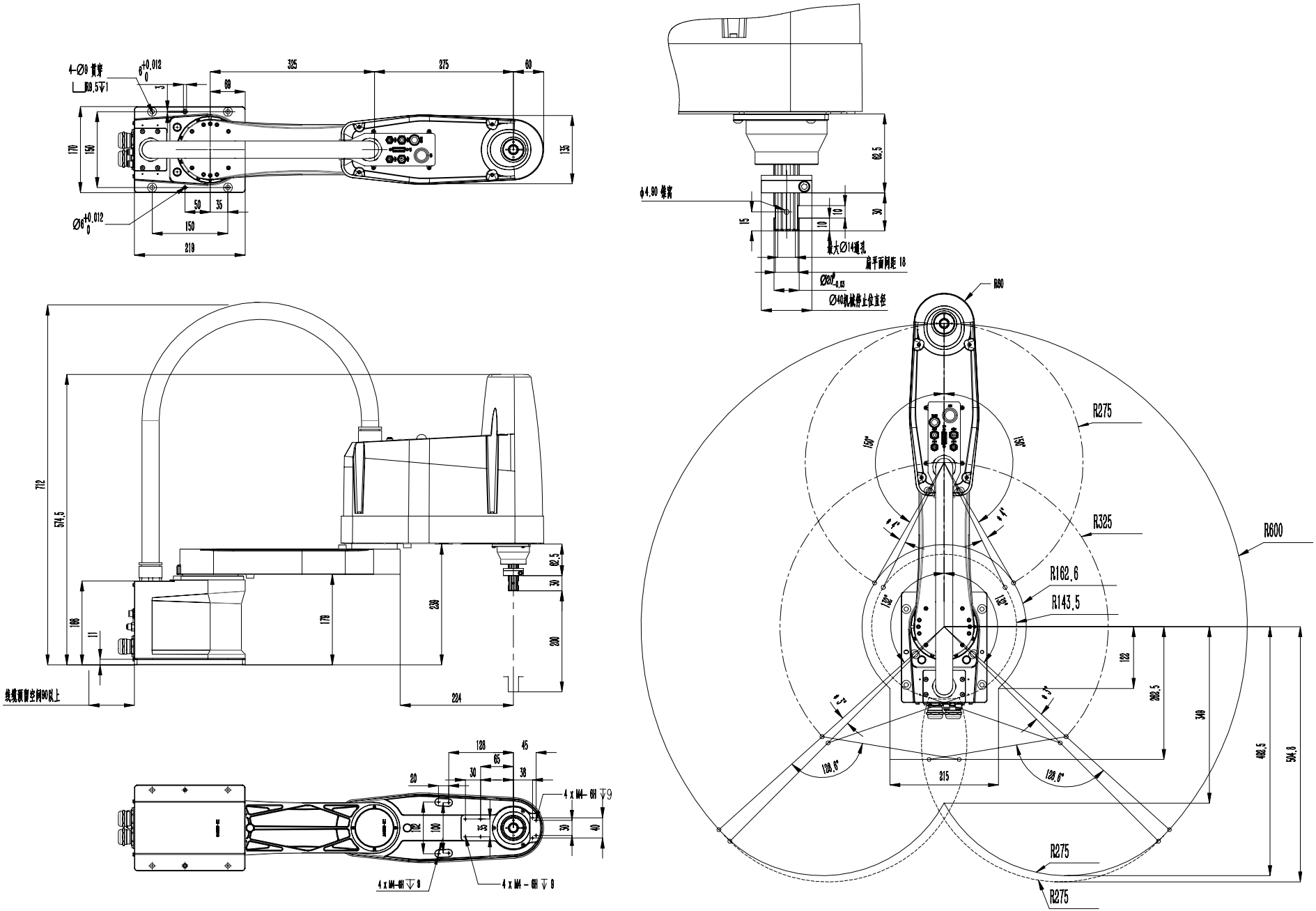

								工作空间范围图			埃夫特智能装备股份有限公司
标记	处数	分区	更改文件号		签字	日期					机器人工作范围
设计			阶段标记		重量/kg	比例					
审核											ESR6-4-600
							图纸	1	1		