ER12-4-2000

P点运动范围图（比例1：2）

P Point range of motion

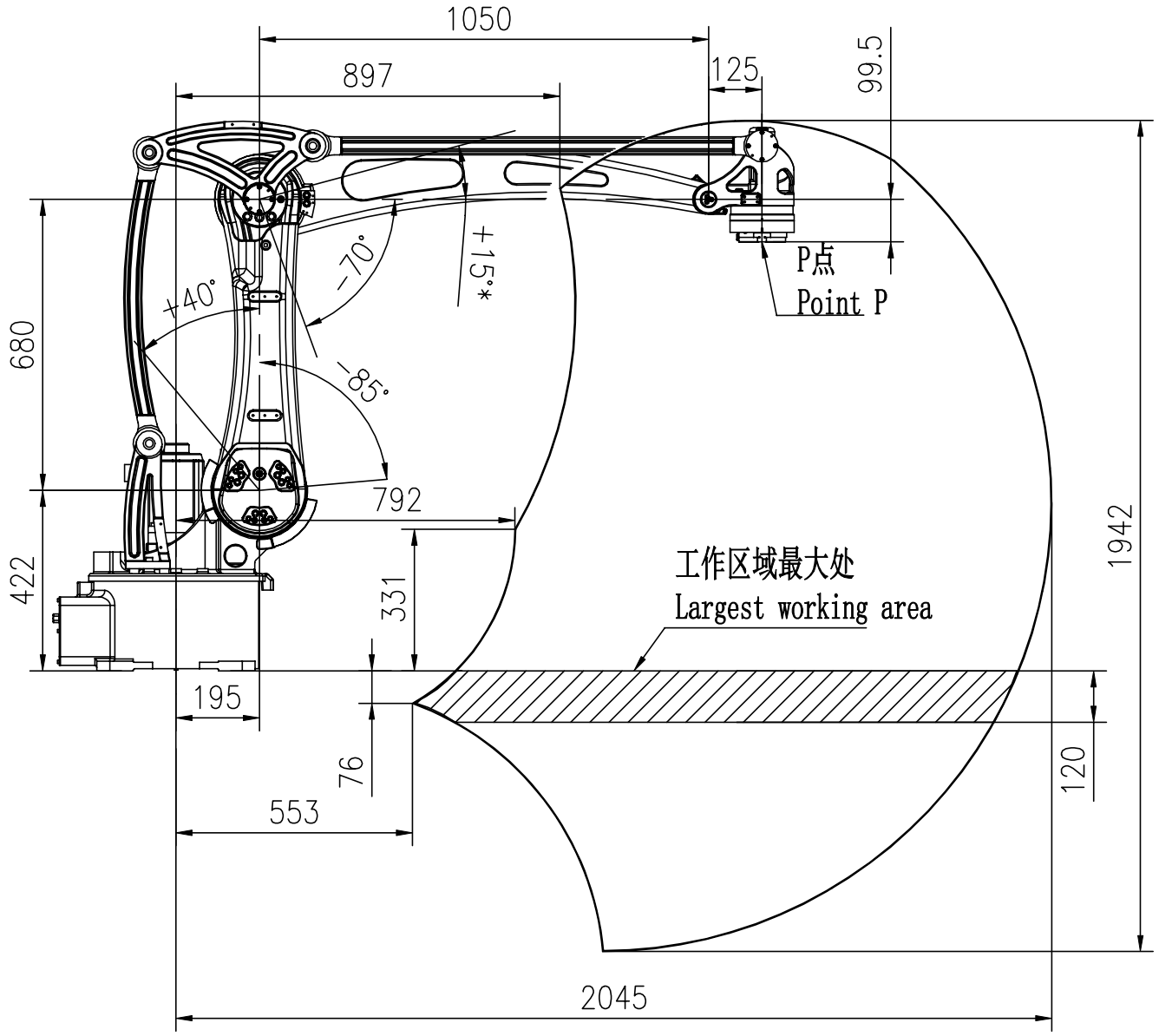

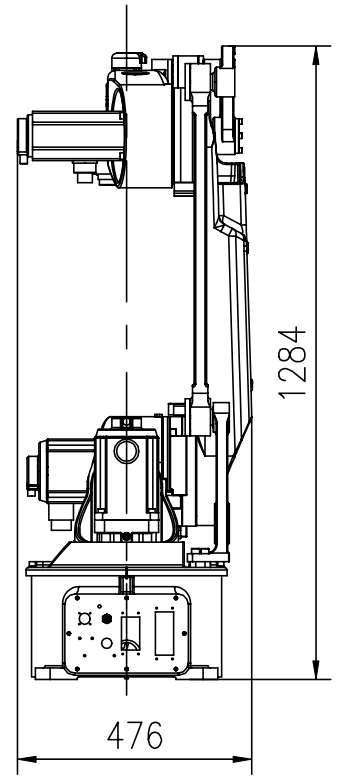

手腕末端安装尺寸（比例1：2）

End mounting size

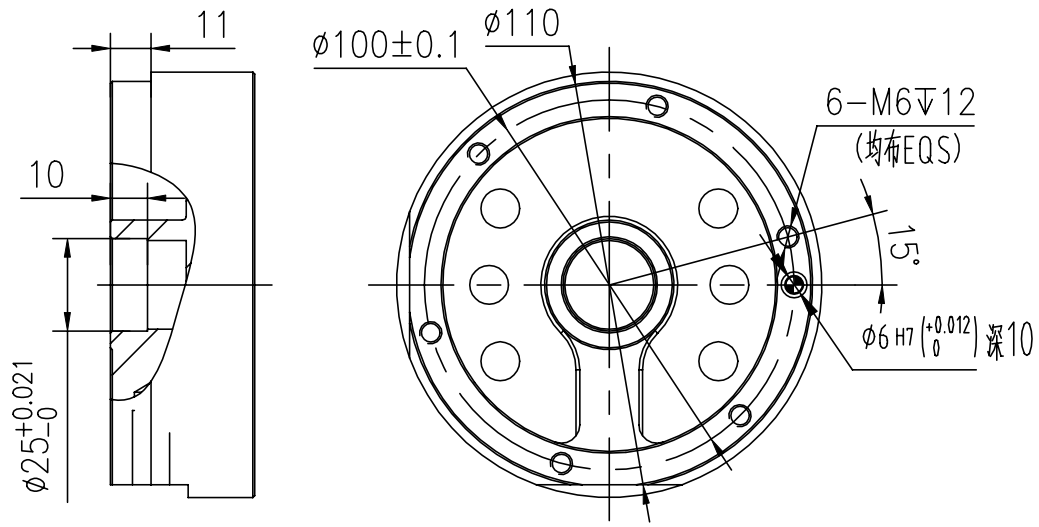

底座安装尺寸（比例1：5）

Base mounting size

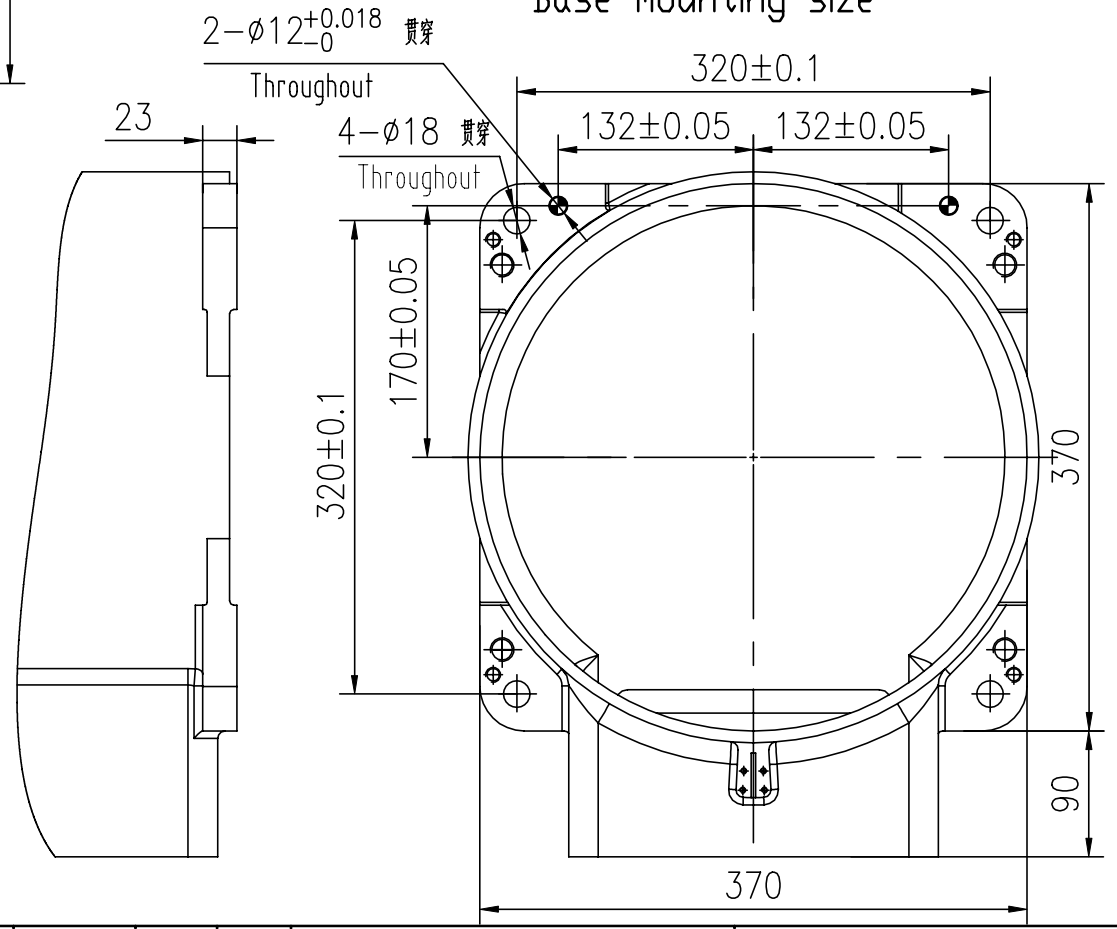

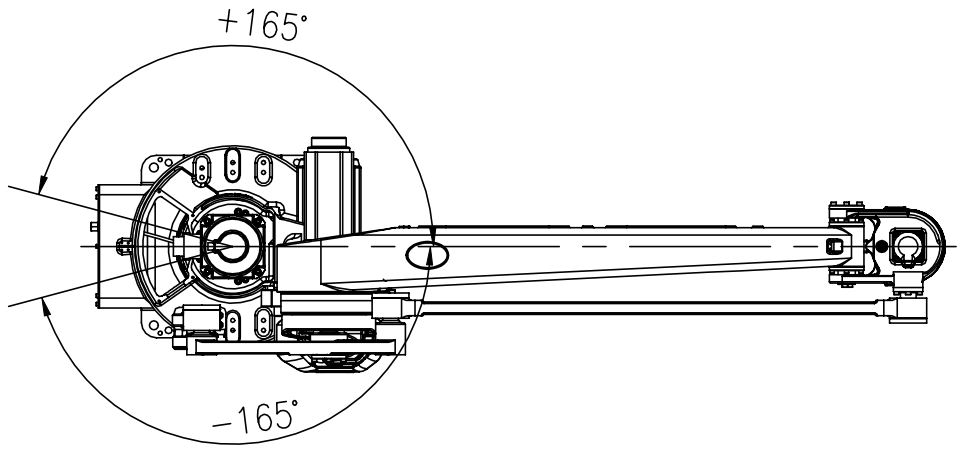

零件代号/Part code	
借(通)用件登记 Borrowed(General) part registration	
旧底图总号 Old base map total number	
底图总号 Base map total number	
签 字 Autograph	
日 期 Date	

标记 Sign	处数 NUMBER OF PLACE	分区 Partition	更改文件号 Change flie number		签字 Autogaraph	日期 Date
设计 Design			标准化 Standardization			
审核 Review						
批准 Approval						

图样标记 Pattern marker		重量(Kg) Weight	比例 Scale
			1:50
图幅 Sheet A3	共 张 Total page	第 张 Page	

埃夫特智能装备股份有限公司
EFORT Intelligent Equipment Co., Ltd

运动范围图

Robot workspace

ER12-4-2000