ER180-4-3200

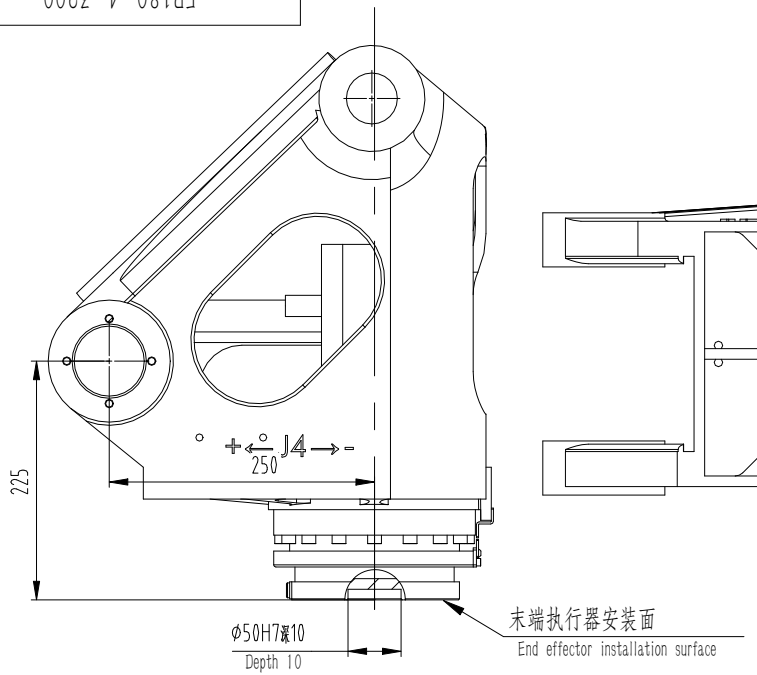

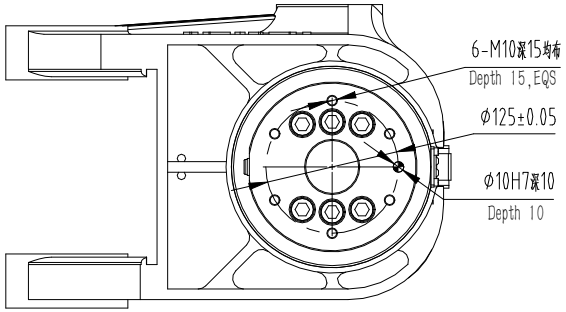

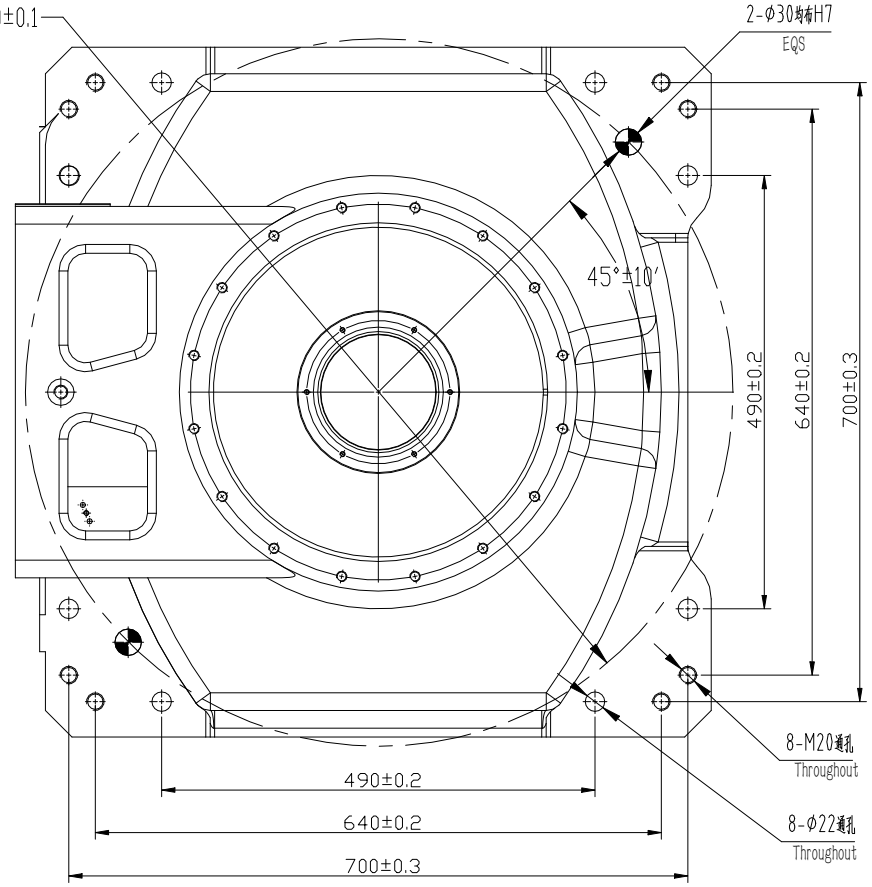

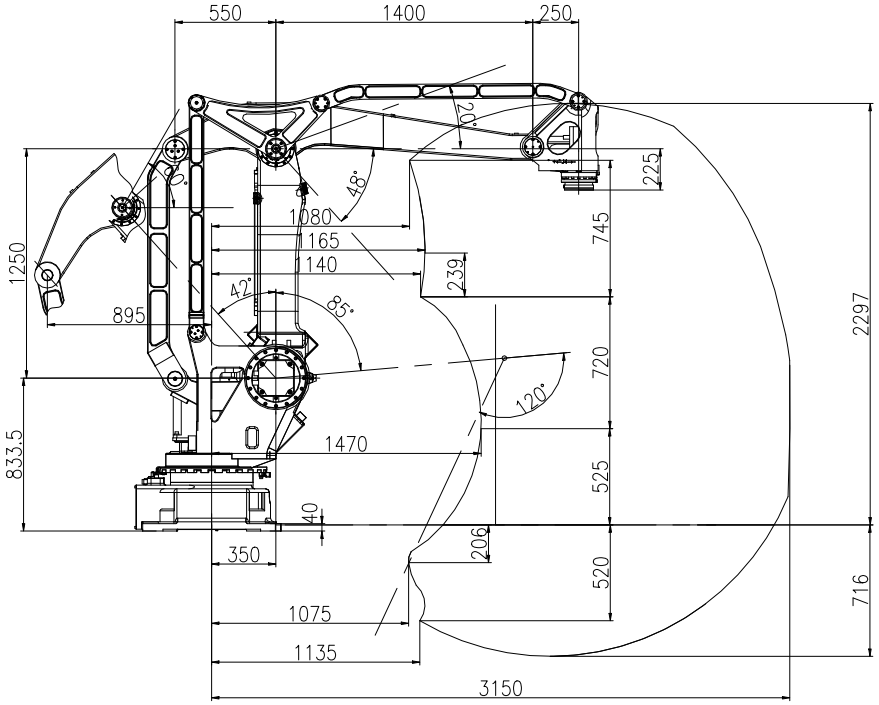

零件代号/Part code	
借(通)用件登记/Registration for shared(interchangeable) parts	
旧底图总号 Old base map total number	
底图总号 Base map total number	
签字/signature	
日期/Date	

标记 Sign	处数 Number of places	分区 Partition	更改文件号 Change file number	签字 Autograph	日期 Date
设计 Design			标准化 Standardization		
审核 Review					
批准 Approval					

图样标记 Pattern marker	重量(Kg) Weight	比例 Scale
图幅 Sheet	共 页 Total page	第 页 Page

埃夫特智能装备股份有限公司
EFORT Intelligent EquipmentCo., Ltd

机器人工作范围
Robot workspace

ER180-4-3200